Technisch specificatieblad

Wandconsole AW 80

Artikelnummer: 6417795

Zware wandconsole met vastgelaste kopplaat.
Bij de bevestiging van kabelgoten en -ladders met platkopbouten M6 dienen grote sluitringen afzonderlijk besteld te worden (gaten in console zijn 9 x ..).

St Staal

FT thermisch verzinkt

Stamgegevens

Artikelnummer	6417795
Type	AW 80 41 FT
Omschrijving 1	Wandconsole
Omschrijving 2	met vastgelaste kopplaat
Fabrikant	OBO
Dimensie	B410mm
Kleur	zink
Materiaal	Staal
Oppervlak	thermisch verzinkt
Oppervlaktenorm	DIN EN ISO 1461
Kleinste verkoop-eenheid	1
Eenheid van hoeveelheid	Stuk
Gewicht	213 kg
Eenheid gewicht	kg/100 st.
CO2-voetafdruk (GWP) van wieg tot poort	5,0975 kg CO2e / 1 Stuk

Technisch specificatieblad

Wandconsole AW 80

Artikelnummer: 6417795

Afmetingen

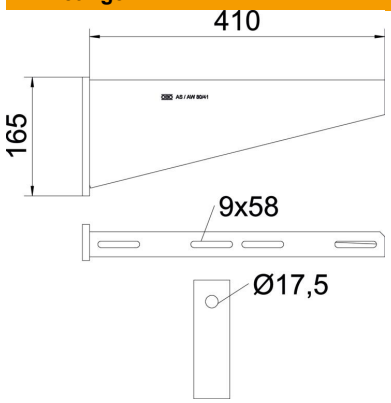

Lengte	50 mm
Breedte	410 mm
Hoogte	165 mm
Maat A	50 mm
Maat B	410 mm
Afm. H	165 mm

Technische gegevens

Uitvoering	Wand- en profielconsole
F in kN	8 kN
Functiebehoud	nee
Gatdiameter	17,5 mm
Roestvast staal, gebeitst	nee
Hoekbereik max.	90 mm
Hoekbereik min.	90 mm

Belastingen

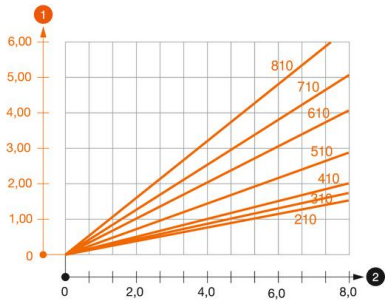

Belastingsdiagram console type AW 80

1. Doorbuiging van het uiteinde van de console bij toegestane consolebelasting
2. Toegestane consolebelasting in kN zonder manlast

— Belastingscurve met consolelengte in mm

Belastingswaarden plug voor wandconsole AW 80

Wandbevestiging							
	Maximale belasting [kN]						
	Consolebreedte [mm]						
Plug type	210	310	410	510	610	710	810
BZ3 16x135/0-35	7,31	7,66	6,87	6,38	5,90	5,17	4,69

Max. total load F = cable weight + cable tray + bracket. The load capacity values increase considerably when used in uncracked concrete. The values given are based on concrete of strength class C20/25. Observe the installation conditions of the DIBt approval (anchors).